BOM Table(Restructured)							
Pos	Profiil	Pikkus	Nurk 1	Nurk 2	Kogus		Kaal
1	L60x60x6	220	0.0	0.0	1		1.2
2	Plaat 160x50x5	160			2		0.3
3	SHS 60x60x3	300	0.0	-	1		1.4

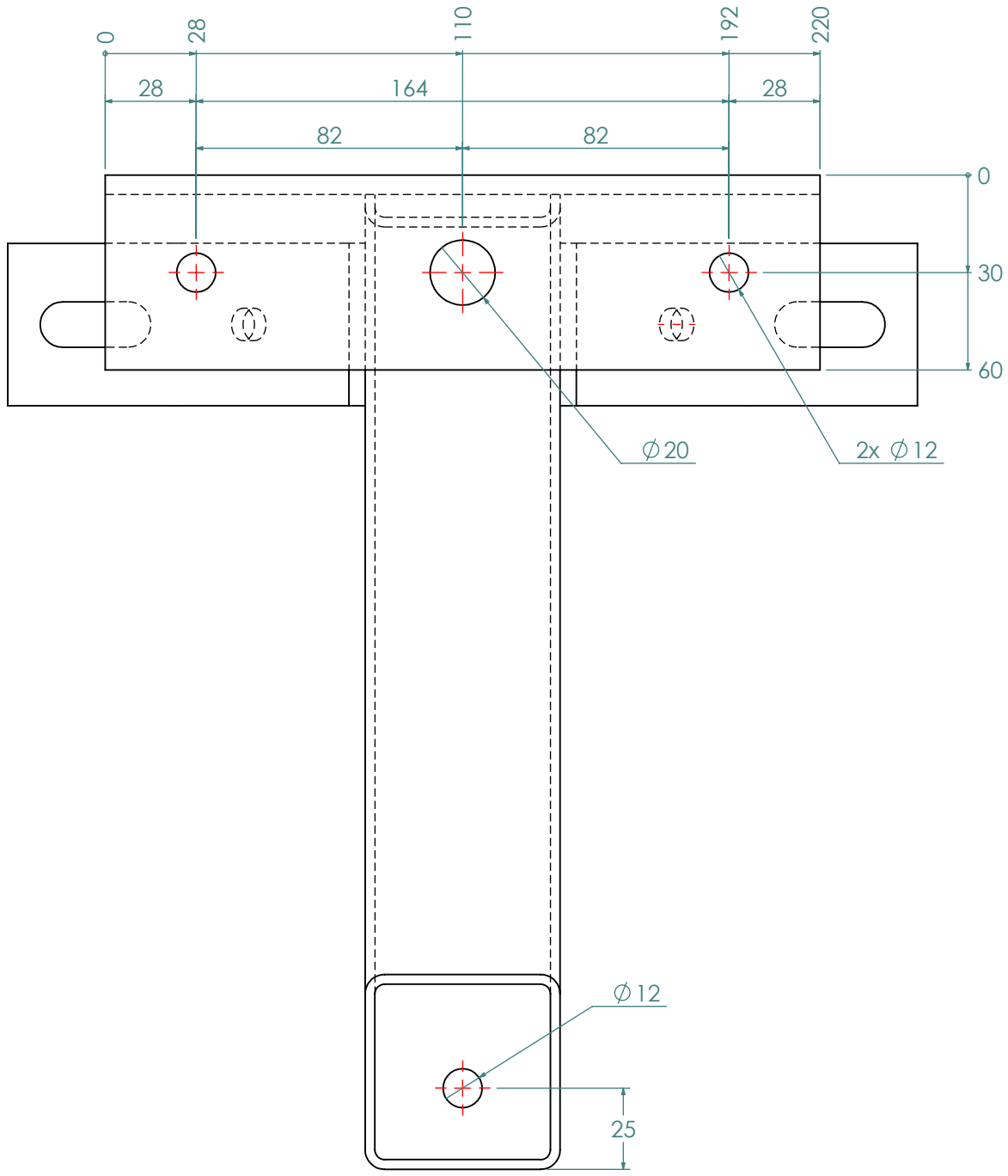

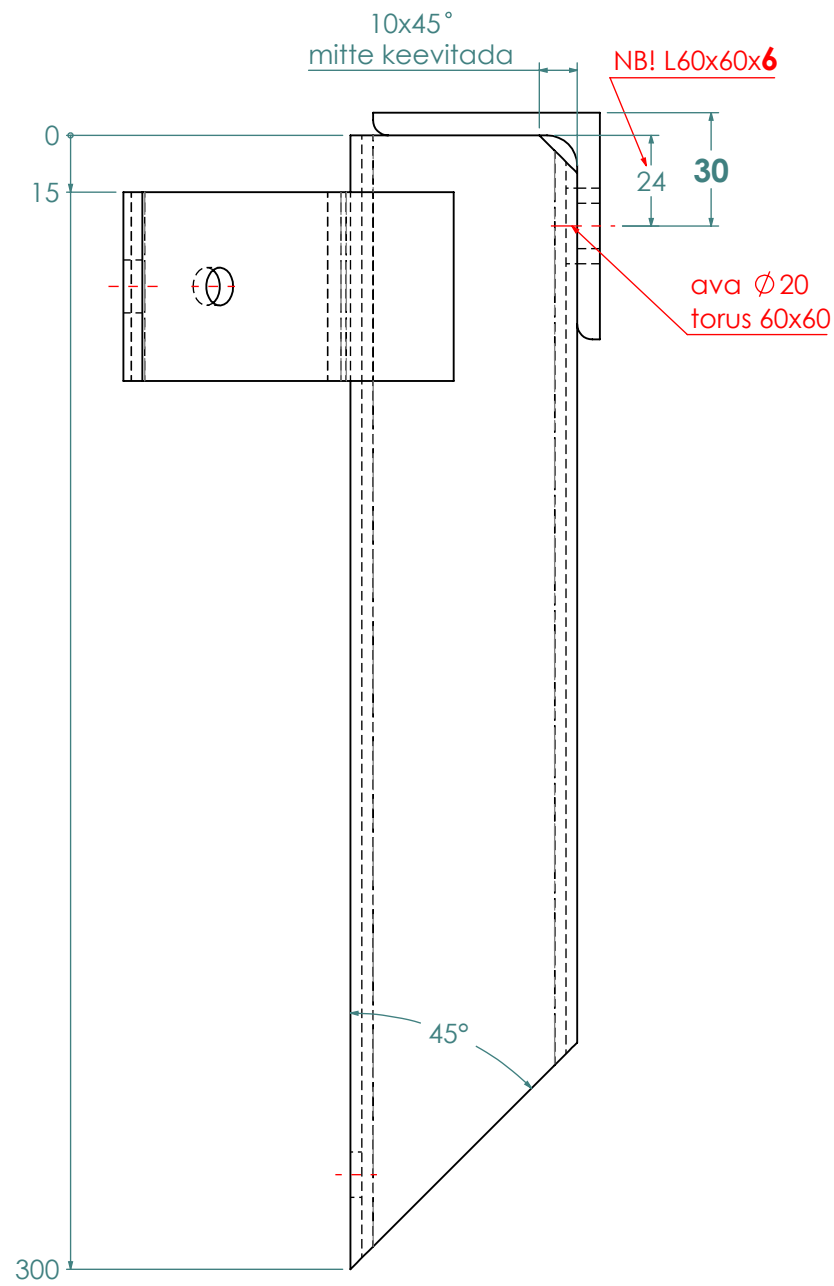

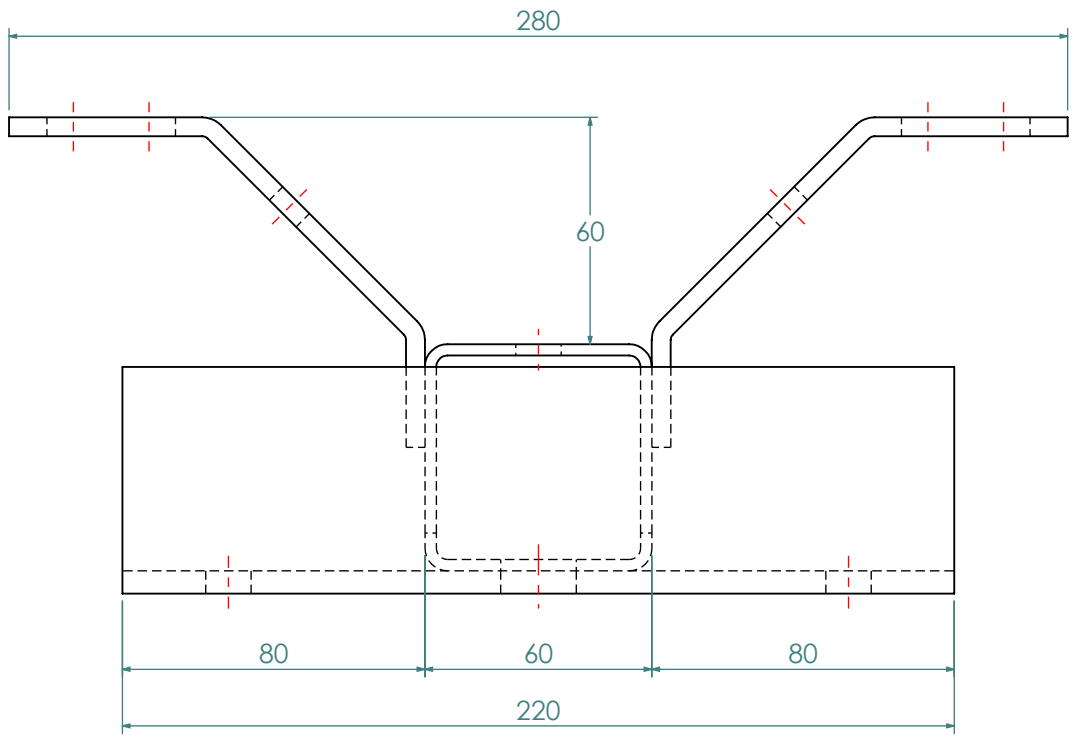

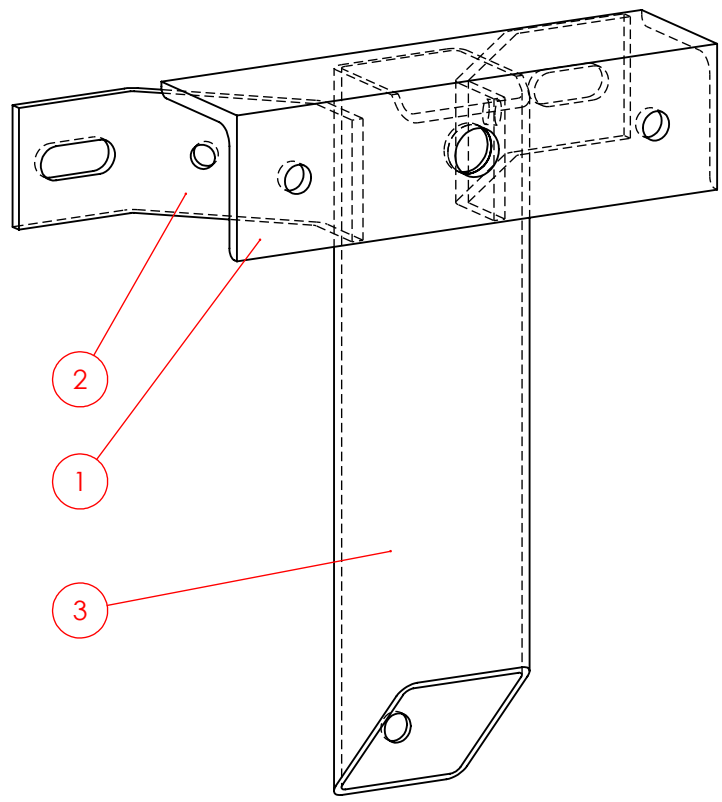

	Tellimus:	Materjal: S235	Viimistlus: KZn	Mass: 3.1 kg	Mõõtkava: 1:2
Projektijuht:	H. Lehe	Nimetus: PPVK (VIZULO MMF)		Kogus: —	
Teostas:	B. Morgen				
Mainsten		Joonis: MINI MARTIN Flood		Kp: 28.05.2024	
		Tellija:	Viide:	Rev:	Formaat: A3
Kvaliteet: ISO 5817 C	Lin. toler. EN 1090-2 KL 1	Valmistus kl: EN 1090 EXC 2	Ettevalmistus: ISO 8501-3 P 2	Leht: 1/1	